۱۴۰۲/۰۲/ ۱۸

دکتر تامین

www.drtamin.com

لیست قیمت پارس شعاع توس

دفتر مرکزی (تهران): ۰۲۱ - ۴۸۴۳۶

اصفهان	۰۳۱ - ۳۳۱۲۶	مشهد	۰۵۱ - ۹۱۰۱۱۱۲۱
شیراز	۰۷۱ - ۳۲۴۶	کرمانشاه	۰۸۳ - ۹۱۰۱۱۱۲۱
رشت	۰۱۳ - ۹۱۰۱۱۱۲۱	همدان	۰۸۱ - ۹۱۰۱۱۱۲۱
اهواز	۰۶۱ - ۹۱۰۱۱۱۲۱	اردبیل	۰۴۵ - ۹۱۰۱۱۱۲۱
آمل	۰۱۱ - ۴۴۲۹۲۹۵۵	تبریز	۰۴۱ - ۹۱۰۱۱۱۲۱
اراک	۰۸۶ - ۹۱۰۱۱۱۲	بندرعباس	۰۷۶ - ۹۱۰۱۱۱۲۱

تامین سریع تجهیزات در سراسر کشور

dr_tamin Dr Tamin

۱۴۰۲/۰۲/۱۸

تصویر

۰۹۰۵۲۳۱۱۳۷۰۱۲

ردیف	نام کالا	رنگ نور	کد کالا	تعداد در کارتن	مصرف کننده Pu
۱	لامپ LED حبابی ۳ وات E۲۷	سفید	۷۱۷۳	۱۰۰	۲۶۰'۰۰۰
		آفتابی	۷۱۷۴		
		سفید آفتابی	۷۱۷۵		
۲	لامپ LED حبابی ۳ وات رنگی E۲۷	آبی	۷۱۷۶	۱۰۰	۲۶۰'۰۰۰
		سبز	۷۱۷۷		
		قرمز	۷۱۷۸		
		زرد	۷۱۷۹		
۳	لامپ LED حبابی ۹ وات E۲۷	سفید	۷۲۵۹	۱۰۰	۳۲۸'۰۰۰
		سفید آفتابی	۷۱۵۴		
		آفتابی	۷۲۶۰		
۴	لامپ LED حبابی ۹ وات رنگی E۲۷	سبز	۷۲۷۳	۱۰۰	۳۶۱'۰۰۰
		قرمز	۷۲۷۴		
		آبی	۷۲۷۵		
		زرد	۷۱۲۹		
۵	لامپ LED حبابی ۱۲ وات E۲۷	سفید	۷۲۷۶	۱۰۰	۳۸۲'۰۰۰
		سفید آفتابی	۷۱۵۵		
		آفتابی	۷۲۷۷		
۶	لامپ LED حبابی ۱۵ وات E۲۷	سفید	۷۲۷۸	۵۰	۵۶۰'۰۰۰
		سفید آفتابی	۷۱۵۶		
		آفتابی	۷۲۷۹		
۷	لامپ LED استوانه ای ۲۰ وات E۲۷	سفید	۷۱۵۸	۴۸	۸۱۰'۰۰۰
		آفتابی	۷۱۵۹		
		سفید آفتابی	۷۱۶۰		
۸	لامپ LED استوانه ای ۲۵ وات E۲۷	سفید	۷۱۵۱	۲۴	۱'۲۴۰'۰۰۰
		آفتابی	۷۱۵۲		
		سفید آفتابی	۷۱۵۳		
۹	لامپ LED استوانه ای ۳۰ وات E۲۷	سفید	۷۲۶۱	۲۴	۱'۳۷۰'۰۰۰
		آفتابی	۷۲۶۲		
		سفید آفتابی	۷۱۶۳		
۱۰	لامپ LED استوانه ای ۴۰ وات E۲۷	سفید	۷۲۶۳	۱۲	۲'۱۰۰'۰۰۰
		آفتابی	۷۲۶۴		
		سفید آفتابی	۷۱۶۱		
۱۱	لامپ LED استوانه ای ۵۰ وات E۲۷	سفید	۷۲۶۵	۱۲	۲'۶۵۰'۰۰۰
		آفتابی	۷۲۶۶		
		سفید آفتابی	۷۱۶۲		
۱۲	لامپ LED اشکی ۶ وات مات E۱۴	سفید	۷۲۴۷	۱۰۰	۳۰۰'۰۰۰
		آفتابی	۷۲۴۸		
۱۳	لامپ LED شمعی ۶ وات مات E۱۴	سفید	۷۱۶۷	۱۰۰	۳۰۰'۰۰۰
		آفتابی	۷۱۶۸		
۱۴	لامپ LED ۶ وات GU۱۰	سفید	۷۳۰۰	۱۰۰	۳۸۲'۰۰۰
		آفتابی	۷۳۰۱		
۱۵	رابط GU۱۰		۷۲۱۰	۲۰۰	۴۵'۰۰۰

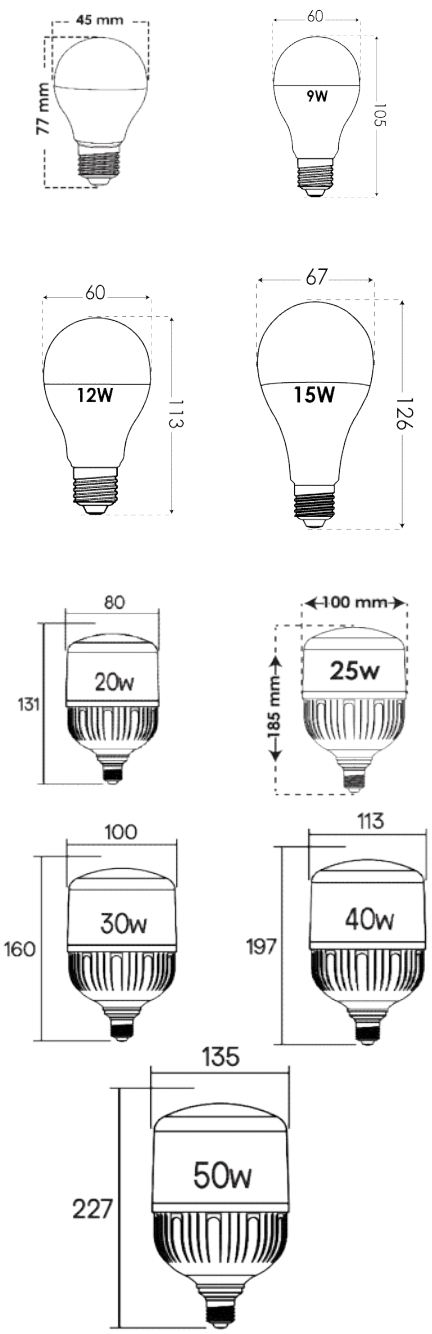

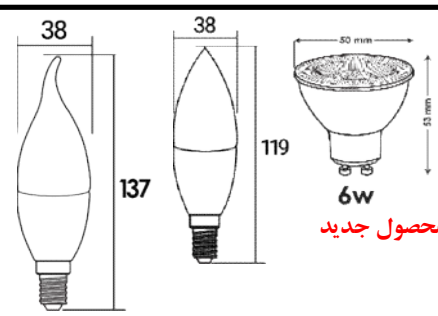

محصول جدید

۱۴۰۲/۰۲/۱۸

ردیف	نام کالا	رنگ نور	کد کالا	تعداد در کارتن	مصرف کننده Pu	تصویر
۱	گلاریس ۵ وات دایره ای	سفید آفتابی سفید آفتابی	۸۲۲۲ ۸۲۲۳ ۸۲۲۴	۱۰۰	۳۹۰'۰۰۰	محصول جدید
۲	گلاریس ۷ وات دایره ای	سفید آفتابی سفید آفتابی	۷۷۱۱ ۷۷۱۲ ۷۷۱۳	۱۰۰	۴۰۰'۰۰۰	
۳	گلاریس ۹ وات دایره ای	سفید آفتابی سفید آفتابی	۷۷۱۴ ۷۷۱۵ ۷۷۱۶	۵۰	۵۲۰'۰۰۰	
۴	گلاریس ۱۲ وات دایره ای	سفید آفتابی سفید آفتابی	۷۷۱۷ ۷۷۱۸ ۷۷۱۹	۳۰	۸۱۰'۰۰۰	
۵	گلاریس ۱۸ وات دایره ای	سفید آفتابی سفید آفتابی	۷۷۲۰ ۷۷۲۱ ۷۷۲۲	۲۰	۱'۲۸۰'۰۰۰	
۶	گلاریس ۳۰ وات دایره ای D۲۵۶	سفید آفتابی سفید آفتابی	۷۷۲۳ ۷۷۲۴ ۷۷۲۵	۱۰	۲'۴۵۰'۰۰۰	
۷	گلاریس ۴۲ وات دایره ای D۲۵۶	سفید سفید آفتابی آفتابی	۷۷۰۱ ۷۷۰۳ ۷۷۰۲	۱۰	۲'۸۰۰'۰۰۰	
۸	گلاریس ۷ وات مربعی	سفید آفتابی سفید آفتابی	۷۷۲۶ ۷۷۲۷ ۷۷۲۸	۵۰	۴۳۷'۰۰۰	
۹	گلاریس ۹ وات مربعی	سفید آفتابی سفید آفتابی	۷۷۲۹ ۷۷۳۰ ۷۷۳۱	۵۰	۶۰۰'۰۰۰	
۱۰	گلاریس ۱۲ وات مربعی	سفید آفتابی سفید آفتابی	۷۷۳۲ ۷۷۳۳ ۷۷۳۴	۳۰	۹۰۰'۰۰۰	
۱۱	گلاریس ۱۸ وات مربعی	سفید آفتابی سفید آفتابی	۷۷۳۵ ۷۷۳۶ ۷۷۳۷	۲۰	۱'۳۸۰'۰۰۰	
۱۲	گلاریس ۳۰ وات مربعی	سفید آفتابی سفید آفتابی	۷۷۳۸ ۷۷۳۹ ۷۷۴۰	۱۰	۲'۶۰۰'۰۰۰	
۱۳	گلاریس ۴۲ وات مربعی	سفید سفید آفتابی آفتابی	۷۷۰۴ ۷۷۰۶ ۷۷۰۵	۱۰	۲'۹۱۰'۰۰۰	
۱۴	سولاریس ۵*۳ وات	سفید آفتابی سفید آفتابی	۸۳۸۰ ۸۳۸۱ ۸۳۸۲	۳۰	۱'۲۰۰'۰۰۰	محصول جدید
۱۵	سولاریس ۵ وات دایره ای	سفید آفتابی سفید آفتابی	۸۳۷۳ ۸۳۷۴ ۸۳۷۵	۱۰۰	۳۲۰'۰۰۰	
۱۶	سولاریس ۷ وات دایره ای	سفید سفید آفتابی آفتابی	۷۷۴۱ ۷۹۴۹ ۷۷۴۲	۱۰۰	۳۳۰'۰۰۰	
۱۷	سولاریس ۷ وات بدنه مشکی دایره ای	سفید آفتابی سفید آفتابی	۸۲۰۴ ۸۲۰۵ ۸۲۰۶	۵۰	۳۳۰'۰۰۰	
۱۸	سولاریس ۷ وات بدنه نقره ای دایره ای	سفید آفتابی سفید آفتابی	۸۱۹۸ ۸۱۹۹ ۸۲۰۰	۵۰	۴۱۴'۰۰۰	
۱۹	سولاریس ۹ وات دایره ای	سفید سفید آفتابی آفتابی	۷۷۴۳ ۷۹۵۰ ۷۷۴۴	۱۰۰	۴۲۰'۰۰۰	
۲۰	سولاریس ۹ وات بدنه مشکی دایره ای	سفید آفتابی سفید آفتابی	۸۲۰۷ ۸۲۰۸ ۸۲۰۹	۱۰۰	۴۲۰'۰۰۰	
۲۱	سولاریس ۱۲ وات دایره ای	سفید سفید آفتابی آفتابی	۷۷۴۵ ۷۹۵۱ ۷۷۴۶	۳۰	۷۰۰'۰۰۰	
۲۲	سولاریس ۱۸ وات دایره ای	سفید سفید آفتابی آفتابی	۷۷۴۷ ۷۹۵۲ ۷۷۴۸	۲۰	۱'۱۰۰'۰۰۰	
۲۳	سولاریس ۳۰ وات دایره ای D۲۵۰	سفید سفید آفتابی آفتابی	۷۷۴۹ ۷۹۵۳ ۷۷۵۰	۱۰	۲'۱۹۰'۰۰۰	
۲۴	سولاریس ۴۲ وات دایره ای D۲۵۰	سفید سفید آفتابی آفتابی	۷۸۱۷ ۷۹۵۴ ۷۸۱۸	۱۰	۲'۵۰۰'۰۰۰	
۲۵	سولاریس ۷ وات مربعی	سفید سفید آفتابی آفتابی	۸۱۲۹ ۸۱۳۱ ۸۱۳۰	۵۰	۴۱۰'۰۰۰	
۲۶	سولاریس ۱۲ وات مربعی	سفید سفید آفتابی آفتابی	۸۱۳۲ ۸۱۳۴ ۸۱۳۳	۳۰	۷۵۰'۰۰۰	
۲۷	سولاریس ۱۸ وات مربعی	سفید سفید آفتابی آفتابی	۸۱۳۵ ۸۱۳۷ ۸۱۳۶	۲۰	۱'۱۳۰'۰۰۰	
۲۸	سولاریس ۳۰ وات مربعی	سفید آفتابی سفید آفتابی	۸۱۹۲ ۸۱۹۳ ۸۱۹۴	۱۰	۲'۱۵۰'۰۰۰	
۲۹	آرامیس ۷ وات دایره ای	سفید آفتابی سفید آفتابی	۷۷۰۷ ۷۷۰۸ ۷۹۵۵	۵۰	۳۶۵'۰۰۰	
۳۰	آرامیس ۹ وات دایره ای	سفید آفتابی سفید آفتابی	۷۷۰۹ ۷۷۱۰ ۷۹۵۶	۵۰	۴۷۰'۰۰۰	

۰۹۰۵۲۳۱۴۳۸۰۱۲

۱۴۰۲/۰۲/۱۸

ردیف	نام کالا	رنگ نور	کد کالا	تعداد در کارتن	مصرف کننده Pu	تصویر ۰۹۰۵۲۳۱۱۳۹۰۱۲
۱	اسلیم ۸ وات دایره ای	سفید	۷۸۲۲	۱۰۰	۱'۰۰۰'۰۰۰	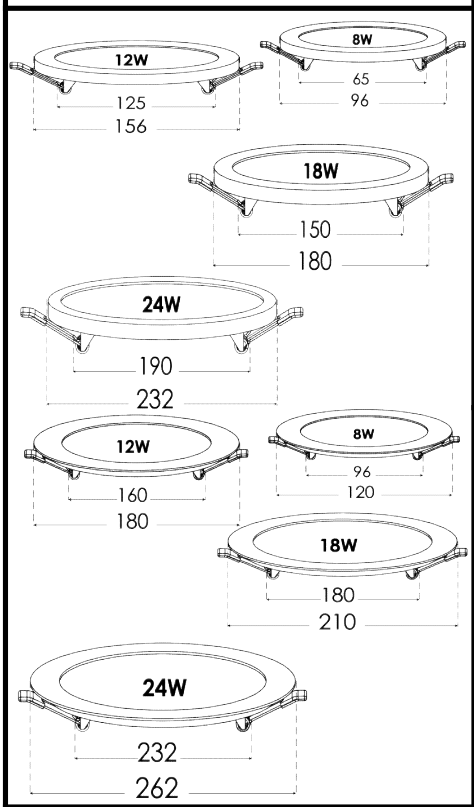
		آفتابی	۷۸۲۳			
		سفید آفتابی	۷۹۴۵			
۲	اسلیم ۱۲ وات دایره ای	سفید	۷۶۲۲	۱۸	۱'۸۵۰'۰۰۰	
		آفتابی	۷۶۲۳			
		سفید آفتابی	۷۹۴۶			
۳	اسلیم ۱۸ وات دایره ای	سفید	۷۶۲۴	۱۲	۲'۶۷۰'۰۰۰	
		آفتابی	۷۶۲۵			
		سفید آفتابی	۷۹۴۷			
۴	اسلیم ۲۴ وات دایره ای	سفید	۷۶۲۶	۱۲	۳'۷۷۰'۰۰۰	
		آفتابی	۷۶۲۷			
		سفید آفتابی	۷۹۴۸			
۵	اسلندر ۸ وات دایره ای	سفید	۷۸۷۳	۵۰	۱'۰۰۰'۰۰۰	
		آفتابی	۷۸۷۴			
		سفید آفتابی	۷۸۷۵			
۶	اسلندر ۱۲ وات دایره ای	سفید	۷۸۷۶	۱۸	۱'۸۵۰'۰۰۰	
		آفتابی	۷۸۷۷			
		سفید آفتابی	۷۸۷۸			
۷	اسلندر ۱۸ وات دایره ای	سفید	۷۸۷۹	۱۲	۲'۶۷۰'۰۰۰	
		آفتابی	۷۸۸۰			
		سفید آفتابی	۷۸۸۱			
۸	اسلندر ۲۴ وات دایره ای	سفید	۷۸۸۲	۱۲	۳'۷۷۰'۰۰۰	
		آفتابی	۷۸۸۳			
		سفید آفتابی	۷۸۸۴			
۹	فولایت ۷ وات دایره ای	سفید	۷۹۲۳	۴۸	۷۳۰'۰۰۰	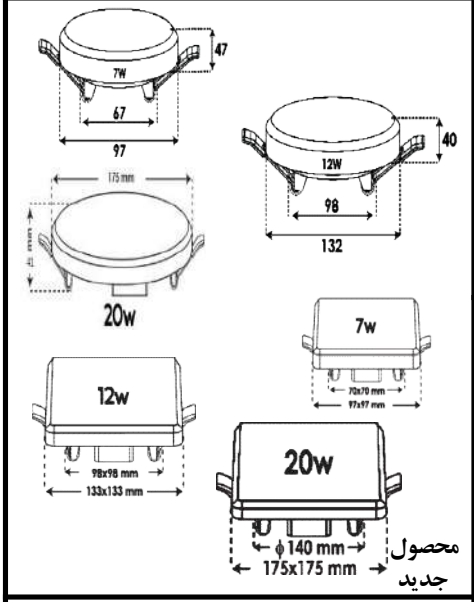
		آفتابی	۷۹۲۴			
		سفید آفتابی	۷۹۲۵			
۱۰	فولایت ۱۲ وات دایره ای	سفید	۷۹۲۹	۲۴	۱'۵۵۰'۰۰۰	
		آفتابی	۷۹۳۰			
		سفید آفتابی	۷۹۳۱			
۱۱	فولایت ۲۰ وات دایره ای	سفید	۷۹۹۴	۱۸	۲'۰۳۰'۰۰۰	
		آفتابی	۷۹۹۵			
		سفید آفتابی	۷۹۹۶			
۱۲	فولایت ۷ وات مربعی	سفید	۷۹۸۸	۴۸	۹۷۰'۰۰۰	
		آفتابی	۷۹۸۹			
		سفید آفتابی	۷۹۹۰			
۱۳	فولایت ۱۲ وات مربعی	سفید	۷۹۸۲	۲۴	۱'۳۷۰'۰۰۰	
		آفتابی	۷۹۸۳			
		سفید آفتابی	۷۹۸۴			
۱۴	فولایت ۲۰ وات مربعی	سفید	۷۹۹۱	۱۸	۲'۱۰۰'۰۰۰	
		آفتابی	۷۹۹۲			
		سفید آفتابی	۷۹۹۳			
۱۵	هایلایت ۱۲ وات مربعی	سفید	۸۱۰۷	۴۸	۱'۶۰۰'۰۰۰	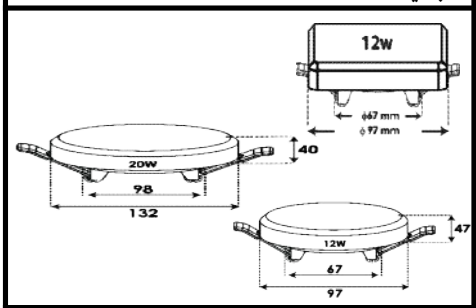
		آفتابی	۸۱۰۸			
		سفید آفتابی	۸۱۰۹			
۱۶	هایلایت ۱۲ وات دایره ای	سفید	۷۹۲۶	۴۸	۱'۵۵۰'۰۰۰	
		آفتابی	۷۹۲۷			
		سفید آفتابی	۷۹۲۸			
۱۷	هایلایت ۲۰ وات دایره ای	سفید	۷۹۳۲	۲۴	۲'۳۰۰'۰۰۰	
		آفتابی	۷۹۳۳			
		سفید آفتابی	۷۹۳۴			

محصول جدید

۱۴۰۲/۰۲/۱۸

ردیف	نام کالا	رنگ نور	کد کالا	تعداد در کارتن	مصرف کننده Pu	تصویر ۰۹۰۵۲۳۱۱۳۹۰۱۲
۱	پنل بک لایت ۷۲ وات ۶۰*۶۰	سفید	۸۲۴۲	۴	۸'۴۵۰'۰۰۰	محصول جدید 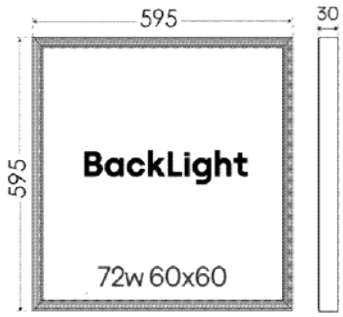
		آفتابی	۸۲۴۳			
		سفیدآفتابی	۸۲۴۴			
۲	میناب ۵۰ وات توکار ۱۶*۶۰	سفید	۷۶۹۱	۵	۶'۰۰۰'۰۰۰	
		سفیدآفتابی	۷۶۹۳			
۳	میناب ۶۵ وات توکار ۱۶*۶۰	سفید	۷۶۷۷	۵	۶'۹۵۰'۰۰۰	
		سفیدآفتابی	۷۶۷۹			
۴	پنل لایت صدفی ۵۰ وات ۶۰*۶۰	سفید	۷۵۸۶	۴	۱۰'۹۰۰'۰۰۰	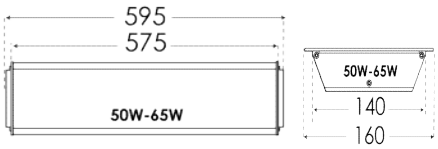
		آفتابی	۷۵۸۷			
		سفیدآفتابی	۷۸۳۳			
۵	پنل لایت صدفی ۶۵ وات ۶۰*۶۰	سفید	۷۵۸۴	۴	۱۱'۸۶۰'۰۰۰	
		آفتابی	۷۵۸۵			
		سفیدآفتابی	۷۶۸۶			
۶	پنل لایت صدفی ۸۵ وات ۶۰*۶۰	سفید	۷۵۸۸	۴	۱۳'۳۹۰'۰۰۰	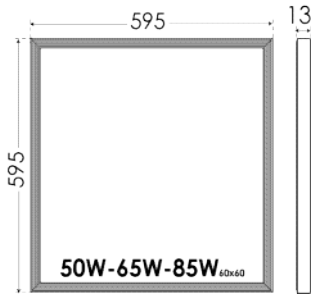
		آفتابی	۷۵۸۹			
		سفیدآفتابی	۷۶۸۷			
۷	بوردر لایت ۵۰ وات ۶۰*۶۰	سفید	۷۶۰۴	۴	۶'۹۷۰'۰۰۰	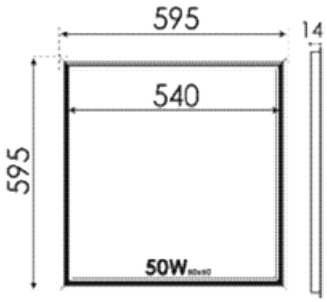
		آفتابی	۷۶۰۵			
		سفیدآفتابی	۷۶۰۶			
۸	هنگام ۵۰ وات توکار فنردار ۶۰*۶۰	سفید	۷۷۹۵	۴	۱۱'۷۲۰'۰۰۰ سفارشی	
		آفتابی	۷۷۹۶			
		سفیدآفتابی	۷۷۹۷			
۹	هنگام ۶۵ وات توکار فنردار ۶۰*۶۰	سفید	۷۷۷۴	۴	۱۲'۷۴۰'۰۰۰ سفارشی	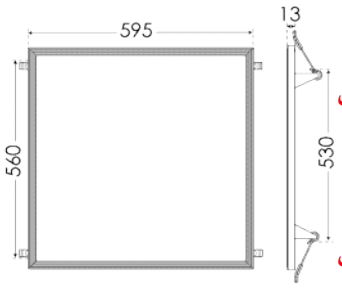
		آفتابی	۷۷۷۵			
		سفیدآفتابی	۷۷۷۶			
۱۰	هنگام ۸۵ وات توکار فنردار ۶۰*۶۰	سفید	۷۷۹۸	۴	۱۴'۱۲۰'۰۰۰ سفارشی	مناسب سقف های یکپارچه کناف
		آفتابی	۷۷۹۹			
		سفیدآفتابی	۷۸۰۰			

دفتر فروش : مشهد شهرک صنعتی توس، فاز۲، بلوار اندیشه، شماره ۲۰۷ تلفن : ۳۱۵۲۵-۰۵۱ فاکس: ۳۵۴۱۱۰۳۲-۰۵۱ , تلگرام : ۰۹۱۵۸۱۲۲۰۷۲
www.ParsShoa.co تلگرام و اینستاگرام : @ParsShoa Co

۱۴۰۲/۰۲/۱۸

تصویر

۰۹۰۵۲۳۱۱۳۹۰۱۲

ردیف	نام کالا	رنگ نور	کد کالا	تعداد در کارتن	مصرف کننده Pu
۱	سانکو ۲۶ وات ۴۰ سانتی متر	سفید افتابی سفید افتابی	۸۰۷۲ ۸۰۷۳ ۸۰۷۴	۲۵	۱'۴۶۰'۰۰۰
۲	سانکو ۴۰ وات ۶۰ سانتی متر	سفید افتابی سفید افتابی	۸۰۷۵ ۸۰۷۶ ۸۰۷۷	۲۵	۲'۰۴۰'۰۰۰
۳	سانکو ۵۰ وات ۸۰ سانتی متر	سفید افتابی سفید افتابی	۸۰۷۸ ۸۰۷۹ ۸۰۸۰	۲۵	۲'۷۶۰'۰۰۰
۴	سانکو ۸۰ وات ۱۲۰ سانتی متر	سفید افتابی سفید افتابی	۸۰۸۱ ۸۰۸۲ ۸۰۸۳	۱۵	۳'۸۲۰'۰۰۰
۵	سورنکو ۱۵ وات ۲۰ سانتی متر	سفید افتابی سفید افتابی	۸۱۶۲ ۸۱۶۳ ۸۱۶۴	۵۰	۹۶۰'۰۰۰
۶	سورنکو ۲۶ وات ۴۰ سانتی متر	سفید افتابی سفید افتابی	۸۱۶۵ ۸۱۶۶ ۸۱۶۷	۲۵	۱'۴۸۰'۰۰۰
۷	سورنکو ۴۰ وات ۶۰ سانتی متر	سفید افتابی سفید افتابی	۸۱۶۸ ۸۱۶۹ ۸۱۷۰	۲۵	۲'۰۵۰'۰۰۰
۸	سورنکو ۵۰ وات ۸۰ سانتی متر	سفید افتابی سفید افتابی	۸۱۷۱ ۸۱۷۲ ۸۱۷۳	۲۵	۲'۷۰۰'۰۰۰
۹	سورنکو ۸۰ وات ۱۲۰ سانتی متر	سفید افتابی سفید افتابی	۸۱۷۴ ۸۱۷۵ ۸۱۷۶	۱۵	۳'۸۳۰'۰۰۰
۱۰	اکورن ۲۶ وات بدنه مشکی ۴۰ سانتی متر	سفید افتابی سفید افتابی	۸۰۳۶ ۸۰۳۷ ۸۰۳۸	۲۵	۱'۳۹۰'۰۰۰
۱۱	اکورن ۴۰ وات بدنه مشکی ۶۰ سانتی متر	سفید افتابی سفید افتابی	۸۰۵۷ ۸۰۵۸ ۸۰۵۹	۲۵	۱'۹۲۰'۰۰۰
۱۲	اکورن ۵۰ وات بدنه مشکی ۸۰ سانتی متر	سفید افتابی سفید افتابی	۸۰۳۹ ۸۰۴۰ ۸۰۴۱	۲۵	۲'۵۳۰'۰۰۰
۱۳	اکورن ۸۰ وات بدنه مشکی ۱۲۰ سانتی متر	سفید افتابی سفید افتابی	۸۰۶۰ ۸۰۶۱ ۸۰۶۲	۱۵	۳'۵۵۰'۰۰۰
۱۴	اکورن ۱۵ وات ۲۰ سانتی متر	سفید افتابی سفید افتابی	۸۱۵۰ ۸۱۵۱ ۸۱۵۲	۵۰	۹۲۰'۰۰۰
۱۵	اکورن ۲۶ وات ۴۰ سانتی متر	سفید افتابی سفید افتابی	۸۱۴۴ ۸۱۴۵ ۸۱۴۶	۲۵	۱'۳۹۰'۰۰۰
۱۶	اکورن ۴۰ وات ۶۰ سانتی متر	سفید افتابی سفید افتابی	۸۱۵۳ ۸۱۵۴ ۸۱۵۵	۲۵	۱'۹۲۰'۰۰۰
۱۷	اکورن ۵۰ وات ۸۰ سانتی متر	سفید افتابی سفید افتابی	۸۱۵۶ ۸۱۵۷ ۸۱۵۸	۲۵	۲'۵۳۰'۰۰۰
۱۸	اکورن ۸۰ وات ۱۲۰ سانتی متر	سفید افتابی سفید افتابی	۸۱۵۹ ۸۱۶۰ ۸۱۶۱	۱۵	۳'۵۵۰'۰۰۰
۱۹	سوهیکو ۱۵ وات ۲۰ سانتی متر	سفید افتابی سفید افتابی	۸۱۷۷ ۸۱۷۸ ۸۱۷۹	۵۰	۱'۰۸۰'۰۰۰
۲۰	سوهیکو ۲۶ وات ۴۰ سانتی متر	سفید افتابی سفید افتابی	۸۱۸۰ ۸۱۸۱ ۸۱۸۲	۲۵	۱'۷۰۰'۰۰۰
۲۱	سوهیکو ۴۰ وات ۶۰ سانتی متر	سفید افتابی سفید افتابی	۸۱۸۳ ۸۱۸۴ ۸۱۸۵	۲۵	۲'۳۳۰'۰۰۰
۲۲	کانیک ۲۰ وات ۶۰ سانتی متر	سفید افتابی سفید افتابی	۸۱۳۸ ۸۱۳۹ ۸۱۴۰	۲۵	۱'۴۲۰'۰۰۰
۲۳	کانیک ۴۰ وات ۱۲۰ سانتی متر	سفید افتابی سفید افتابی	۸۱۴۱ ۸۱۴۲ ۸۱۴۳	۲۵	۲'۶۵۰'۰۰۰

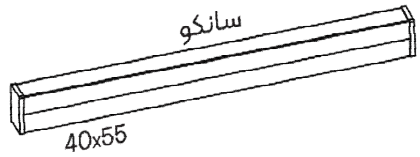

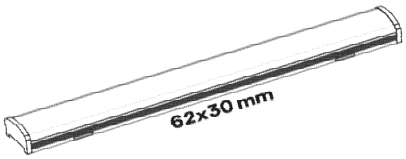

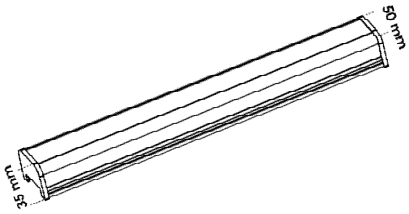

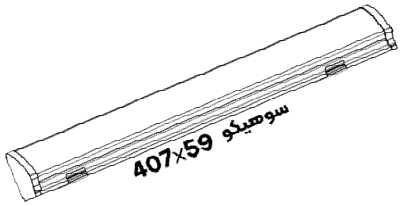

ردیف	نام کالا	رنگ نور	کد کالا	تعداد در کارتن	مصرف کننده Pu	تصویر ۱۴۰۲/۰۲/۱۸ ۰۹۰۵۲۳۱۱۳۹۰۱۲
۱	سورن ۲۰ وات ۳۰ سانتی‌متر	سفید	۷۶۵۶	۴۸	۲'۰۰۰'۰۰۰	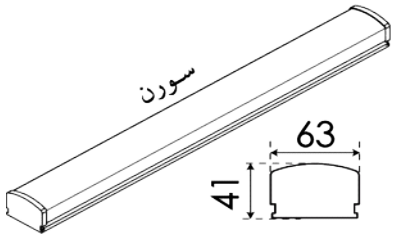
		آفتابی	۷۶۵۷			
		سفید آفتابی	۷۶۵۸			
۲	سورن ۴۲ وات ۶۰ سانتی‌متر	سفید	۷۶۴۴	۲۴	۳'۶۰۰'۰۰۰	
		آفتابی	۷۶۴۵			
		سفید آفتابی	۷۶۴۶			
۳	سورن ۸۵ وات ۱۲۰ سانتی‌متر	سفید	۷۶۴۷	۱۲	۷'۲۰۰'۰۰۰	
		آفتابی	۷۶۴۸			
		سفید آفتابی	۷۶۴۹			
۴	کارن ۱۲ وات ۱۵ سانتی‌متر	سفید	۷۶۶۸	۴۸	۱'۳۴۰'۰۰۰	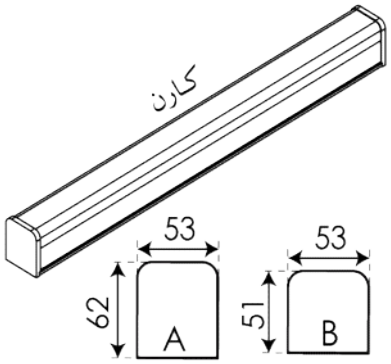
		سفید آفتابی	۷۶۷۰			
۵	کارن ۲۰ وات ۳۰ سانتی‌متر	سفید	۷۶۵۹	۴۸	۱'۸۷۰'۰۰۰	
		آفتابی	۷۶۶۰			
		سفید آفتابی	۷۶۶۱			
۶	کارن ۴۲ وات ۶۰ سانتی‌متر	سفید	۷۶۵۰	۲۴	۳'۲۹۰'۰۰۰	
		آفتابی	۷۶۵۱			
		سفید آفتابی	۷۶۵۲			
۷	کارن ۸۵ وات ۱۲۰ سانتی‌متر	سفید	۷۶۵۳	۱۲	۶'۵۷۰'۰۰۰	
		آفتابی	۷۶۵۴			
		سفید آفتابی	۷۶۵۵			
۸	کارن ۱۶۰ وات ۲,۳۵ متر	سفید	۷۸۱۳	۱	۱۸'۱۹۰'۰۰۰ سفارشی	
		سفید آفتابی	۷۸۱۵			
۹	کارن ۲۴۰ وات ۳,۵ متر	سفید	۷۸۶۴	۱	۲۷'۴۳۰'۰۰۰ سفارشی	
		سفید آفتابی	۷۸۶۶			
۱۰	کارن آویز ۸۰ وات ۱۲۰ سانتی‌متر	سفید	۷۸۸۵	۱۲	۷'۲۲۰'۰۰۰ سفارشی	
		سفید آفتابی	۷۸۸۷			
۱۱	کارن آویز ۱۶۰ وات ۲,۳۵ متر	سفید	۷۸۸۸	۱	۱۹'۴۹۰'۰۰۰ سفارشی	
		سفید آفتابی	۷۸۹۰			
۱۲	کارن آویز ۲۴۰ وات ۳,۵ متر	سفید	۷۸۹۱	۱	۲۸'۸۸۰'۰۰۰ سفارشی	
		سفید آفتابی	۷۸۹۳			
۱۳	سحاب ۲۰ وات ۶۰ سانتی‌متر	سفید	۷۸۰۷	۲۴	۲'۲۵۰'۰۰۰	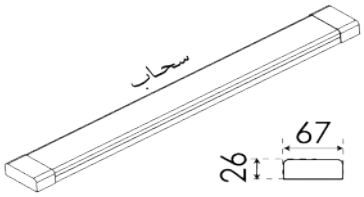
		آفتابی	۷۸۰۸			
		سفید آفتابی	۷۸۰۹			
۱۴	سحاب ۴۰ وات ۱۱۳ سانتی‌متر	سفید	۷۸۱۰	۱۲	۳'۷۳۰'۰۰۰	
		آفتابی	۷۸۱۱			
		سفید آفتابی	۷۸۱۲			
۱۵	دنا صدفی ۱۷ وات بالا آینه	سفید	۷۶۹۴	۶	۶'۲۰۰'۰۰۰	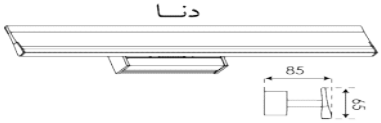
		آفتابی	۷۶۹۵			
		سفید آفتابی	۷۶۹۶			
۱۶	یوتاب ۱۲ وات	سفید	۷۹۱۴	۱۲	۲'۸۷۰'۰۰۰	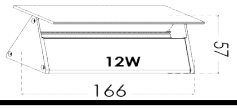
		آفتابی	۷۹۱۵			
		سفید آفتابی	۷۹۱۶			

ردیف	نام کالا	رنگ نور	کد کالا	تعداد در کارتن	مصرف کننده Pu	تصویر ۱۴۰۲/۰۲/۱۸ ۰۹۰۵۲۳۱۱۴۱۰۱۲
۱	ماهان ۲۰ وات توکار ۶۰ سانتی‌متر	سفید	۷۸۳۴	۲۴	۳'۷۲۰'۰۰۰	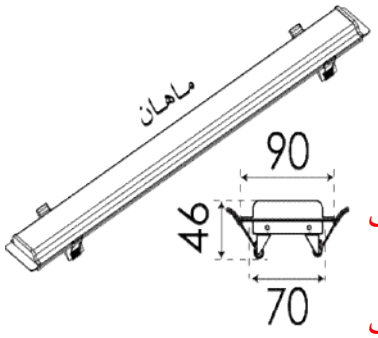
		سفیدآفتابی	۷۸۳۶			
۲	ماهان ۴۰ وات توکار ۱۲۰ سانتی‌متر	سفید	۷۸۳۷	۱۲	۶'۷۴۰'۰۰۰	
		سفیدآفتابی	۷۸۳۹			
۳	ماهان ۶۰ وات توکار ۱,۷۸ متر	سفید	۷۸۹۷	۱	۱۲'۲۹۰'۰۰۰ سفارشی	
		سفیدآفتابی	۷۸۹۹			
۴	ماهان ۸۰ وات توکار ۲,۳۶ متر	سفید	۷۹۵۷	۱	۱۶'۴۸۰'۰۰۰ سفارشی	
		سفیدآفتابی	۷۹۵۹			
۵	ماهان ۱۰۰ وات توکار ۲,۹۵ متر	سفید	۷۹۶۰	۱	۲۰'۳۶۰'۰۰۰ سفارشی	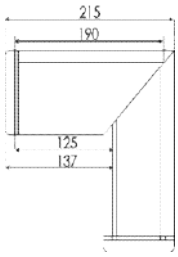
		سفیدآفتابی	۷۹۶۲			
۶	ماهان ۱۲۰ وات توکار ۳,۵۳ متر	سفید	۷۹۶۳	۱	۲۴'۷۲۰'۰۰۰ سفارشی	
		سفیدآفتابی	۷۹۶۵			
۷	رابط L ماهان ۱۲ وات توکار	سفید	۷۹۶۶	۲	۵'۵۸۰'۰۰۰ سفارشی	
		سفیدآفتابی	۷۹۶۸			

۱۴۰۲/۰۲/۱۸

تصویر

۰۹۰۵۲۳۱۱۴۱۰۱۲

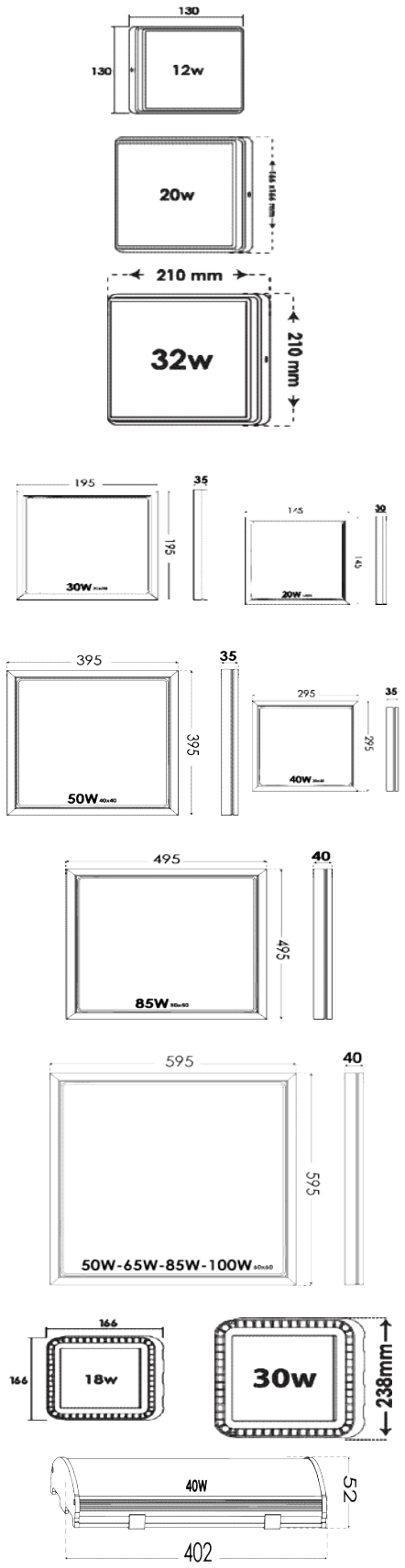

ردیف	نام کالا	رنگ نور	کد کالا	تعداد در کارتن	مصرف کننده Pu
۱	آوش ۱۲ وات مربعی	سفید	۸۱۲۰	۲۴	۱'۲۰۰'۰۰۰
		آفتابی	۸۱۲۱		
		سفید آفتابی	۸۱۲۲		
۲	آوش ۲۰ وات مربعی	سفید	۸۱۲۳	۱۲	۱'۵۶۰'۰۰۰
		آفتابی	۸۱۲۴		
		سفید آفتابی	۸۱۲۵		
۳	آوش ۳۲ وات مربعی	سفید	۸۰۰۳	۱۰	۲'۷۵۰'۰۰۰
		آفتابی	۸۰۰۴		
		سفید آفتابی	۸۰۰۵		
۴	آوش ۱۲ وات بدنه مشکی مربعی	سفید	۸۰۴۸	۲۴	۱'۲۰۰'۰۰۰
		آفتابی	۸۰۴۹		
		سفید آفتابی	۸۰۵۰		
۵	آوش ۲۰ وات بدنه مشکی مربعی	سفید	۸۰۵۱	۱۲	۱'۵۶۰'۰۰۰
		آفتابی	۸۰۵۲		
		سفید آفتابی	۸۰۵۳		
۶	آوش ۳۲ وات بدنه مشکی مربعی	سفید	۸۰۵۴	۱۰	۲'۷۵۰'۰۰۰
		آفتابی	۸۰۵۵		
		سفید آفتابی	۸۰۵۶		
۷	رونا ۲۰ وات بدنه مشکی ۱۵*۱۵	سفید	۸۰۲۴	۲۴	۲'۴۹۰'۰۰۰
		آفتابی	۸۰۲۵		
		سفید آفتابی	۸۰۲۶		
۸	رونا ۳۰ وات بدنه مشکی ۲۰*۲۰	سفید	۸۰۲۷	۱۸	۳'۶۵۰'۰۰۰
		آفتابی	۸۰۲۸		
		سفید آفتابی	۸۰۲۹		
۹	رونا ۴۰ وات بدنه مشکی ۳۰*۳۰	سفید	۸۰۳۰	۱۲	۵'۵۲۰'۰۰۰
		آفتابی	۸۰۳۱		
		سفید آفتابی	۸۰۳۲		
۱۰	رونا ۲۰ وات روکار ۱۵*۱۵	سفید	۷۸۴۰	۲۴	۲'۴۹۰'۰۰۰
		آفتابی	۷۸۴۱		
		سفید آفتابی	۷۸۴۲		
۱۱	رونا ۳۰ وات روکار ۲۰*۲۰	سفید	۷۸۴۳	۱۸	۳'۶۵۰'۰۰۰
		آفتابی	۷۸۴۴		
		سفید آفتابی	۷۸۴۵		
۱۲	رونا ۴۰ وات روکار ۳۰*۳۰	سفید	۷۸۴۶	۱۲	۵'۵۲۰'۰۰۰
		آفتابی	۷۸۴۷		
		سفید آفتابی	۷۸۴۸		
۱۳	رونا ۵۰ وات روکار ۴۰*۴۰	سفید	۷۸۴۹	۶	۸'۸۲۰'۰۰۰
		آفتابی	۷۸۵۰		
		سفید آفتابی	۷۸۵۱		
۱۴	رونا ۸۵ وات روکار ۵۰*۵۰	سفید	۷۸۵۲	۴	۱۳'۸۶۰'۰۰۰
		آفتابی	۷۸۵۳		
		سفید آفتابی	۷۸۵۴		
۱۵	رونا ۵۰ وات روکار ۶۰*۶۰	سفید	۷۸۰۱	۴	۱۳'۶۴۰'۰۰۰
		آفتابی	۷۸۰۲		
		سفید آفتابی	۷۸۰۳		
۱۶	رونا ۶۵ وات روکار ۶۰*۶۰	سفید	۷۷۸۶	۴	۱۴'۶۵۰'۰۰۰
		آفتابی	۷۷۸۷		
		سفید آفتابی	۷۷۸۸		
۱۷	رونا ۸۵ وات روکار ۶۰*۶۰	سفید	۷۸۰۴	۴	۱۵'۹۷۰'۰۰۰
		آفتابی	۷۸۰۵		
		سفید آفتابی	۷۸۰۶		
۱۸	رونا ۱۰۰ وات روکار ۶۰*۶۰	سفید	۷۸۵۵	۴	۱۶'۴۷۰'۰۰۰
		آفتابی	۷۸۵۶		
		سفید آفتابی	۷۸۵۷		
۱۹	آوین ۱۸ وات روکار	سفید	۷۹۳۵	۱۸	۱'۲۰۵'۰۰۰
		آفتابی	۷۹۳۶		
		سفید آفتابی	۷۹۳۷		
۲۰	آوین ۳۰ وات روکار	سفید	۷۹۳۸	۱۲	۲'۳۰۵'۰۰۰
		آفتابی	۷۹۳۹		
		سفید آفتابی	۷۹۴۰		
۲۱	لاوان ۴۰ وات روکار	سفید	۷۶۷۴	۱۰	۴'۸۹۰'۰۰۰
		آفتابی	۷۶۷۵		
		سفید آفتابی	۷۶۷۶		

۱۴۰۲/۰۲/۱۸

تصویر

۰۹۰۵۲۳۱۱۴۲۰۱۲

آویسا دایره ومربع محصول جدید پشت نور

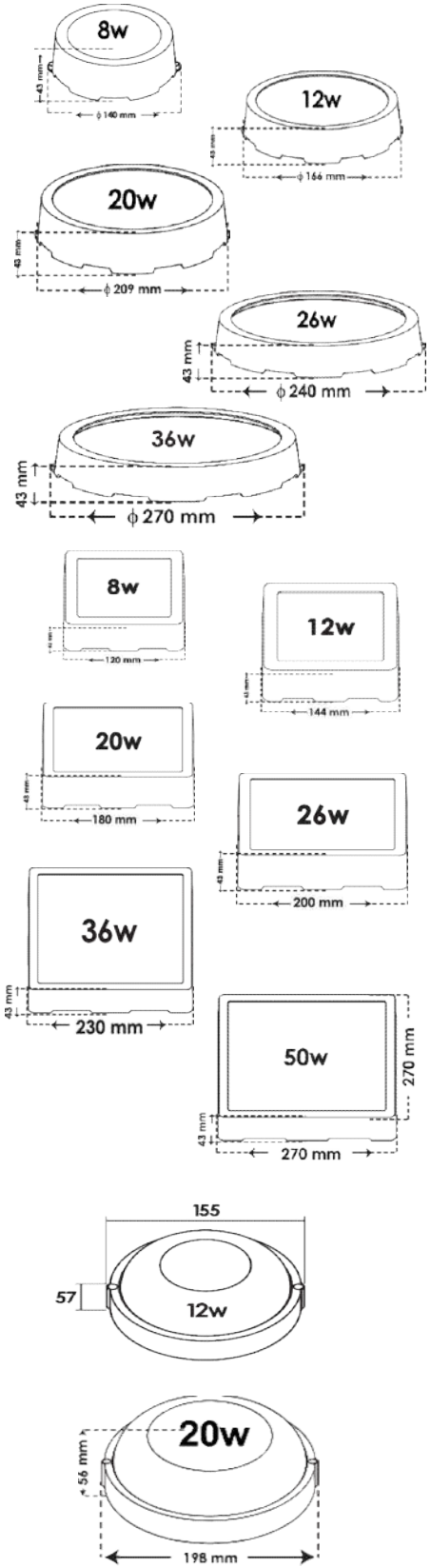

ردیف	نام کالا	رنگ نور	کد کالا	تعداد در کارتن	مصرف کننده Pu
۱	آویسا ۸ وات روکار دایره ای	سفید	۸۰۰۹	۴۰	۸۲۰'۰۰۰
		آفتابی	۸۰۱۰		
		سفید آفتابی	۸۰۱۱		
۲	آویسا ۱۲ وات روکار دایره ای	سفید	۸۰۱۲	۳۰	۱'۰۸۰'۰۰۰
		آفتابی	۸۰۱۳		
		سفید آفتابی	۸۰۱۴		
۳	آویسا ۲۰ وات روکار دایره ای	سفید	۸۰۱۵	۳۰	۱'۶۳۰'۰۰۰
		آفتابی	۸۰۱۶		
		سفید آفتابی	۸۰۱۷		
۴	آویسا ۲۶ وات روکار دایره ای	سفید	۸۰۱۸	۱۵	۲'۱۳۰'۰۰۰
		آفتابی	۸۰۱۹		
		سفید آفتابی	۸۰۲۰		
۵	آویسا ۳۶ وات روکار دایره ای	سفید	۸۳۵۵	۱۵	۲'۷۲۰'۰۰۰
		آفتابی	۸۳۵۶		
		سفید آفتابی	۸۳۵۷		
۶	آویسا ۸ وات روکار مربعی	سفید	۸۳۵۸	۴۰	۸۲۰'۰۰۰
		آفتابی	۸۳۵۹		
		سفید آفتابی	۸۳۶۰		
۷	آویسا ۱۲ وات روکار مربعی	سفید	۸۳۶۱	۳۰	۱'۱۲۰'۰۰۰
		آفتابی	۸۳۶۲		
		سفید آفتابی	۸۳۶۳		
۸	آویسا ۲۰ وات روکار مربعی	سفید	۸۳۶۴	۳۰	۱'۵۸۰'۰۰۰
		آفتابی	۸۳۶۵		
		سفید آفتابی	۸۳۶۶		
۹	آویسا ۲۶ وات روکار مربعی	سفید	۸۳۶۷	۱۵	۲'۱۰۰'۰۰۰
		آفتابی	۸۳۶۸		
		سفید آفتابی	۸۳۶۹		
۱۰	آویسا ۳۶ وات روکار مربعی	سفید	۸۳۷۰	۱۵	۲'۶۵۰'۰۰۰
		آفتابی	۸۳۷۱		
		سفید آفتابی	۸۳۷۲		
۱۱	آویسا ۵۰ وات روکار مربعی	سفید	۸۳۷۶	۱۵	۳'۳۷۰'۰۰۰
		آفتابی	۸۳۷۷		
		سفید آفتابی	۸۳۸۸		
۱۲	آوا ۱۲ وات بدنه مشکی دایره ای	سفید	۸۰۴۲	۲۴	۱'۳۵۰'۰۰۰
		آفتابی	۸۰۴۳		
		سفید آفتابی	۸۰۴۴		
۱۳	آوا ۲۰ وات بدنه مشکی دایره ای	سفید	۸۰۴۵	۱۲	۱'۸۶۰'۰۰۰
		آفتابی	۸۰۴۶		
		سفید آفتابی	۸۰۴۷		
۱۴	آوا ۱۲ وات دایره ای	سفید	۷۹۷۶	۲۴	۱'۳۵۰'۰۰۰
		آفتابی	۷۹۷۷		
		سفید آفتابی	۷۹۷۸		
۱۵	آوا ۲۰ وات دایره ای	سفید	۷۹۷۹	۱۲	۱'۸۶۰'۰۰۰
		آفتابی	۷۹۸۰		
		سفید آفتابی	۷۹۸۱		

۱۴۰۲/۰۲/۱۸

۰۹۰۵۲۳۱۴۳۸۰۱۲

ردیف	نام کالا	رنگ نور	کد کالا	تعداد در کارتن	مصرف کننده Pu	تصویر
۱	سیوان ۷ وات دایره ای	سفید	۸۰۳۳	۲۰	۱'۰۰۰'۰۰۰	IP65
		آفتابی	۸۰۳۴			
		سفید آفتابی	۸۰۳۵			
۲	آبسان ۷ وات دایره ای	سفید	۸۰۰۰	۵۰	۱'۰۷۰'۰۰۰	
		آفتابی	۸۰۰۱			
		سفید آفتابی	۸۰۰۲			
۳	آبسان ۲۰ وات دایره ای	سفید	۸۲۸۶	۲۰	۲'۳۰۰'۰۰۰	محصول جدید
		آفتابی	۸۲۸۷			
		سفید آفتابی	۸۲۸۸			
۴	آبنوس ۱۲وات IP۶۵	سفید	۸۰۲۱	۱۵	۱'۶۳۰'۰۰۰	IP65
		آفتابی	۸۰۲۲			
		سفید آفتابی	۸۰۲۳			
۵	کاپیا ۲۰ وات ۶۰ سانتی متر	سفید	۸۱۸۶	۲۵	۱'۸۵۰'۰۰۰	IP 65
		آفتابی	۸۱۸۷			
		سفید آفتابی	۸۱۸۸			
۶	کاپیا ۴۰ وات ۱۲۰ سانتی متر	سفید	۸۱۸۹	۲۵	۳'۳۸۰'۰۰۰	39mm x 55mm
		آفتابی	۸۱۹۰			
		سفید آفتابی	۸۱۹۱			
۷	آبتین ۱۲وات IP۶۵	سفید	۷۸۶۷	۲۴	۱'۲۷۰'۰۰۰	IP65
		آفتابی	۷۸۶۸			
		سفید آفتابی	۷۸۶۹			
۸	آبتین ۲۰وات IP۶۵	سفید	۷۸۷۰	۱۲	۱'۹۱۰'۰۰۰	
		آفتابی	۷۸۷۱			
		سفید آفتابی	۷۸۷۲			
۹	اکو سنسوریا ۲۵ وات	سفید	۸۱۴۷	۶	۳'۱۸۰'۰۰۰	
		آفتابی	۸۱۴۸			
		سفید آفتابی	۸۱۴۹			
۱۰	آوا سنسوریک ۲۰ وات دایره ای	سفید	۷۹۸۵	۱۲	۳'۰۵۰'۰۰۰	
		آفتابی	۷۹۸۶			
		سفید آفتابی	۷۹۸۷			
۱۱	فولایت سنسوریک توکار ۲۰ وات دایره ای	سفید	۷۹۹۷	۱۲	۳'۳۰۰'۰۰۰	
		آفتابی	۷۹۹۸			
		سفید آفتابی	۷۹۹۹			
۱۲	لاوان سنسوریک ۲۰ وات روکار	سفید	۸۳۰۱	۱۲	۴'۱۵۰'۰۰۰	
۱۳	کانیک سنسوریک ۲۰ وات ۶۰ سانتی متر	سفید	۸۰۰۶	۱۰	۲'۶۸۰'۰۰۰	
		آفتابی	۸۰۰۷			
		سفید آفتابی	۸۰۰۸			
۱۴	کارن سنسوریک ۲۰ وات ۳۲ سانتی‌متر	سفید	۸۳۰۴	۲۴	۳'۱۰۰'۰۰۰	
۱۵	چراغ اضطراری هوشمند آینور	سفید	۷۷۰۰	۱۵	۴'۳۶۰'۰۰۰	

۱۴۰۲/۰۲/۱۸

ردیف	نام کالا	رنگ نور	کد کالا	تعداد در کارتن	مصرف کننده Pu	تصویر ۰۹۰۵۲۳۱۴۳۸۰۱۲
۱	تریلایت متحرک ۷*۳ وات SMD	سفید آفتابی سفید آفتابی	۸۳۸۳ ۸۳۸۴ ۸۳۸۵	۲۰	۳'۲۰۰'۰۰۰	محصول جدید
۲	تریلایت متحرک ۷*۳ وات رینگ مشکی SMD	سفید آفتابی سفید آفتابی	۸۳۸۶ ۸۳۸۷ ۸۳۸۸	۲۰	۳'۲۰۰'۰۰۰	محصول جدید
۳	چشمی ۳ وات دایره ای SMD	سفید آفتابی سفید آفتابی	۷۵۰۵ ۷۵۰۶ ۷۵۰۷	۱۰۰	۳۶۰'۰۰۰	
۴	چشمی ۳ وات مربعی SMD	سفید آفتابی سفید آفتابی	۷۵۰۸ ۷۵۰۹ ۷۵۱۰	۱۰۰	۳۶۰'۰۰۰	
۵	چشمی متحرک ۳ وات دایره ای SMD	سفید آفتابی سفید آفتابی	۸۲۳۳ ۸۲۳۴ ۸۲۳۵	۱۰۰	۴۴۰'۰۰۰	
۶	متحرک ۷ وات دایره ای SMD	سفید آفتابی سفید آفتابی	۸۲۳۰ ۸۲۳۱ ۸۲۳۲	۴۸	۷۸۰'۰۰۰	
۷	هارمونیک ۳۰ وات دایره ای SMD	سفید آفتابی سفید آفتابی	۸۲۵۲ ۸۲۵۳ ۸۲۵۴	۱۰	۲'۷۰۰'۰۰۰	محصول جدید
۸	هارمونیک ۳۰ وات دایره ای COB	سفید آفتابی	۷۴۶۴ ۷۴۶۵	۶	۴'۱۵۰'۰۰۰	
۹	هارمونیک ۶۰ وات دایره ای COB	سفید آفتابی	۷۴۶۶ ۷۴۶۷	۶	۷'۵۰۰'۰۰۰	
۱۰	هارمونیک ۸۰ وات دایره ای COB	سفید آفتابی	۷۴۸۰ ۷۴۸۱	۴	۲۲'۰۰۰'۰۰۰	
۱۱	ریلی ۳۰ وات بدنه مشکی COB	سفید آفتابی سفید آفتابی	۷۴۹۹ ۷۵۰۰ ۷۵۰۱	۱۲	۵'۴۵۰'۰۰۰	
۱۲	ریلی ۵۰ وات بدنه مشکی COB	سفید آفتابی سفید آفتابی	۷۵۰۲ ۷۵۰۳ ۷۵۰۴	۶	۸'۳۰۰'۰۰۰	
۱۳	ریلی ۳۰ وات COB	سفید آفتابی سفید آفتابی	۷۴۵۵ ۷۴۵۶ ۷۴۵۹	۱۲	۵'۴۵۰'۰۰۰	
۱۴	ریلی ۵۰ وات COB	سفید آفتابی سفید آفتابی	۷۴۸۲ ۷۴۸۳ ۷۴۹۰	۶	۸'۳۰۰'۰۰۰	
۱۵	ریل ۱۰۰ سانتی‌متر		۷۴۸۴	۳	۲'۶۵۰'۰۰۰	
۱۶	ریل ۱۹۲ سانتی‌متر		۷۴۸۹	۳	۵'۰۰۰'۰۰۰	
۱۷	ریل ۱۰۰ سانتی‌متر مشکی		۸۲۵۰	۳	۲'۶۵۰'۰۰۰	
۱۸	ریل ۱۹۲ سانتی‌متر مشکی		۸۲۵۱	۳	۵'۰۰۰'۰۰۰	
۱۹	رابط دو راه ریلی		۷۴۸۵	۱۰	۶۲۰'۰۰۰	
۲۰	رابط دو راه ریلی مشکی		۸۲۴۹	۱۰	۶۲۰'۰۰۰	
۲۱	رابط سه راه ریلی		۷۴۸۶	۱۰	۷۲۰'۰۰۰	
۲۲	رابط چهار راه ریلی		۷۴۸۸	۱۰	۹۲۰'۰۰۰	
۲۳	رابط دو راه L ریلی		۷۴۸۷	۱۰	۶۲۰'۰۰۰	

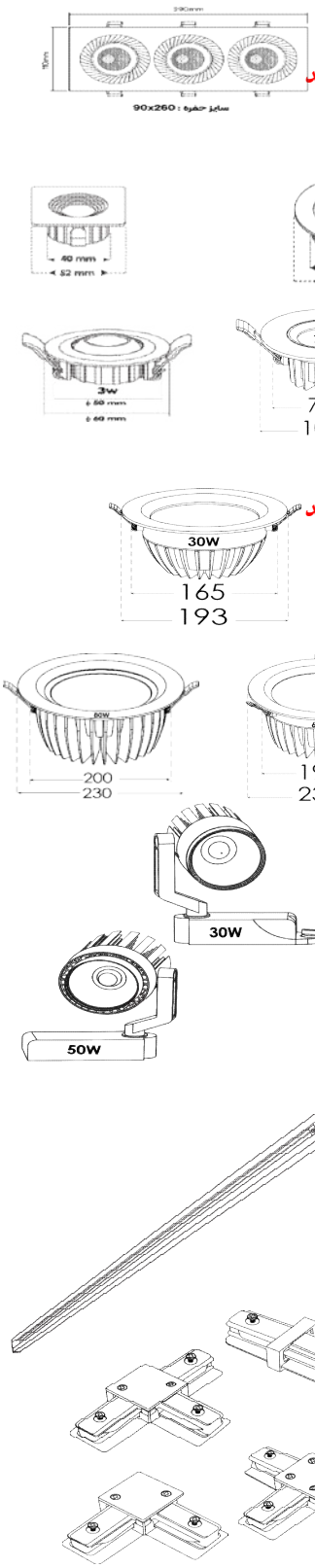

۱۴۰۲/۰۲/۱۸

ردیف	نام کالا	رنگ نور	کد کالا	تعداد در کارتن	مصرف کننده Pu	تصویر
۱	چراغ صنعتی آرسیس ۱۰۰ وات SMD سفید	سفید آفتابی	۸۲۴۷ ۸۲۴۸	۶	۸'۶۰۰'۰۰۰	محصول جدید 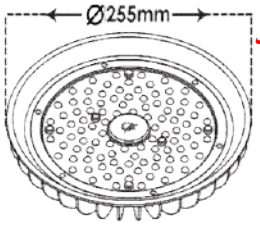 100w
۲	چراغ صنعتی آرسیس واید ۱۰۰ وات SMD سفید	سفید آفتابی	۸۲۵۵ ۸۲۵۶	۶	۸'۶۰۰'۰۰۰	
۳	پروژکتور خطی ۱۷ وات ۲۲ سانتی‌متر	سفید آفتابی سفید آفتابی	۷۳۹۰ ۷۳۹۱ ۷۳۹۲	۲۰	۳'۱۰۰'۰۰۰	
۴	پروژکتور خطی ۱۷ وات ۲۲ سانتی‌متر رنگی	انبه ای	۷۳۹۳	۲۰	۳'۱۰۰'۰۰۰	
۵	پروژکتور خطی ۱۷ وات ۲۲ سانتی‌متر رنگی	قرمز	۷۳۹۴	۲۰	۳'۱۰۰'۰۰۰	
۶	پروژکتور خطی ۱۷ وات ۲۲ سانتی‌متر رنگی	آبی	۷۳۹۵	۲۰	۳'۱۰۰'۰۰۰	
۷	پروژکتور خطی ۱۷ وات ۲۲ سانتی‌متر رنگی	سبز	۷۳۹۶	۲۰	۳'۱۰۰'۰۰۰	
۸	پروژکتور خطی ۳۵ وات ۴۲ سانتی‌متر	سفید آفتابی سفید آفتابی	۷۳۹۷ ۷۳۹۸ ۷۳۹۹	۱۰	۵'۴۰۰'۰۰۰	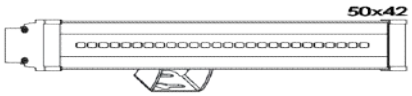
۹	پروژکتور خطی ۳۵ وات ۴۲ سانتی‌متر رنگی	انبه ای	۷۴۰۰	۱۰	۵'۴۰۰'۰۰۰	
۱۰	پروژکتور خطی ۳۵ وات ۴۲ سانتی‌متر رنگی	قرمز	۷۴۰۱	۱۰	۵'۴۰۰'۰۰۰	
۱۱	پروژکتور خطی ۳۵ وات ۴۲ سانتی‌متر رنگی	آبی	۷۴۰۲	۱۰	۵'۴۰۰'۰۰۰	
۱۲	پروژکتور خطی ۳۵ وات ۴۲ سانتی‌متر رنگی	سبز	۷۴۰۳	۱۰	۵'۴۰۰'۰۰۰	
۱۳	چراغ رشد گیاه ۱۷ وات ۲۲ سانتی‌متر		۸۳۷۹	۱۰	۴'۷۰۰'۰۰۰	محصول جدید 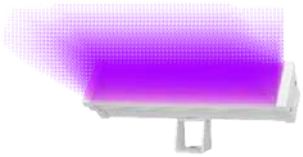
۱۴	پروژکتور آتریا ۵۰ وات SMD	سفید آفتابی	۷۳۴۲ ۷۳۴۳	۱۰	۷'۴۴۰'۰۰۰	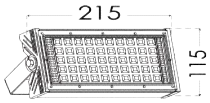
۱۵	پروژکتور آتریا ۵۰ وات SMD رنگی	آبی	۷۳۶۹	۱۰	۷'۴۴۰'۰۰۰	
۱۶	پروژکتور آتریا ۵۰ وات SMD رنگی	قرمز	۷۳۷۰	۱۰	۷'۴۴۰'۰۰۰	
۱۷	پروژکتور آتریا ۵۰ وات SMD رنگی	انبه ای	۷۳۷۱	۱۰	۷'۴۴۰'۰۰۰	
۱۸	پروژکتور آتریا ۵۰ وات COB	سفید آفتابی	۷۳۳۶ ۷۳۳۷	۱۰	۸'۹۰۰'۰۰۰	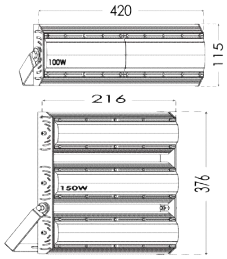 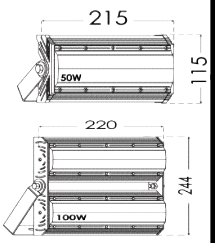
۱۹	پروژکتور آتریا ۱۰۰ وات COB افقی	سفید آفتابی	۷۳۴۶ ۷۳۴۷	۵	۱۹'۱۲۰'۰۰۰	
۲۰	پروژکتور آتریا ۱۰۰ وات COB عمودی	سفید آفتابی	۷۳۵۲ ۷۳۵۳	۵	۱۹'۱۲۰'۰۰۰	
۲۱	پروژکتور آتریا ۱۵۰ وات COB	سفید آفتابی	۷۳۳۴ ۷۳۳۵	۳	۲۸'۷۵۰'۰۰۰	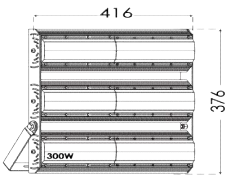 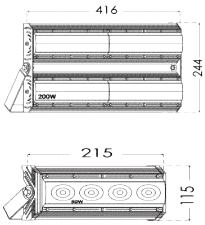
۲۲	پروژکتور آتریا ۲۰۰ وات COB	سفید	۷۳۳۸	۲	۳۷'۱۱۰'۰۰۰	
۲۳	پروژکتور آتریا ۳۰۰ وات COB	سفید	۷۳۵۶	۲	۵۵'۴۳۰'۰۰۰	
۲۴	پروژکتور آتریا ۵۰ وات MCOB	سفید آفتابی	۷۳۴۰ ۷۳۴۱	۱۰	۸'۹۰۰'۰۰۰	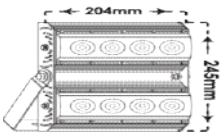 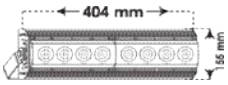
۲۵	پروژکتور آتریا ۱۰۰ وات MCOB افقی	سفید آفتابی	۷۳۴۸ ۷۳۴۹	۵	۱۹'۱۲۰'۰۰۰	
۲۶	پروژکتور آتریا ۱۰۰ وات MCOB عمودی	سفید آفتابی	۷۳۵۴ ۷۳۵۵	۵	۱۹'۱۲۰'۰۰۰	

۱۴۰۲/۰۲/۱۸

ردیف	نام کالا	رنگ نور	کد کالا	تعداد در کارتن	مصرف کننده Pu	تصویر
۱	پروژکتور آرتمیس واید ۳۰ وات SMD	سفید / آفتابی	۸۲۳۶ / ۸۲۳۷	۳۰	۲'۰۰۰'۰۰۰	
۲	پروژکتور آرتمیس واید ۵۰ وات SMD	سفید / آفتابی	۸۲۳۸ / ۸۲۳۹	۲۰	۲'۹۹۰'۰۰۰	
۳	پروژکتور آرتمیس واید ۸۰ وات SMD	سفید / آفتابی	۸۲۴۰ / ۸۲۴۱	۱۵	۴'۱۲۰'۰۰۰	
۴	پروژکتور آرتمیس واید ۱۰۰ وات SMD سفید	سفید / آفتابی	۸۲۸۴ / ۸۲۸۵	۱۰	۵'۶۰۰'۰۰۰	
۵	پروژکتور آرتمیس ۳۰ وات SMD	سفید / آفتابی	۷۳۸۴ / ۷۳۸۵	۳۰	۲'۰۰۰'۰۰۰	
۶	پروژکتور آرتمیس صدفی ۳۰ وات SMD	سفید / آفتابی	۷۴۲۵ / ۷۴۲۶	۳۰	۲'۰۰۰'۰۰۰	
۷	پروژکتور آرتمیس ۵۰ وات SMD	سفید / آفتابی	۷۳۸۶ / ۷۳۸۷	۲۰	۲'۹۹۰'۰۰۰	
۸	پروژکتور آرتمیس ۸۰ وات SMD	سفید / آفتابی	۷۴۰۸ / ۷۴۰۹	۱۵	۴'۱۲۰'۰۰۰	
۹	پروژکتور آرتمیس ۱۰۰ وات SMD	سفید / آفتابی	۸۲۴۵ / ۸۲۴۶	۱۰	۵'۶۰۰'۰۰۰	
۱۰	پروژکتور آرشیدا ۵۰ وات SMD	سفید / آفتابی	۷۳۷۲ / ۷۳۷۳	۲۰	۲'۹۹۰'۰۰۰	
۱۱	پروژکتور آرشیدا صدفی ۵۰ وات SMD	سفید / آفتابی	۷۳۸۰ / ۷۳۸۱	۲۰	۲'۹۹۰'۰۰۰	
۱۲	پروژکتور آرشیدا ۵۰ وات SMD رنگی	آبی	۷۳۷۶	۲۰	۳'۲۹۰'۰۰۰	
۱۳	پروژکتور آرشیدا ۵۰ وات SMD رنگی	سبز	۷۳۷۷	۲۰	۳'۲۹۰'۰۰۰	
۱۴	پروژکتور آرشیدا ۵۰ وات SMD رنگی	قرمز	۷۳۷۸	۲۰	۳'۲۹۰'۰۰۰	
۱۵	پروژکتور آرشیدا ۵۰ وات SMD رنگی	انبه ای	۷۳۷۹	۲۰	۳'۲۹۰'۰۰۰	
۱۶	پروژکتور آرشیدا ۸۰ وات SMD	سفید / آفتابی	۷۳۷۴ / ۷۳۷۵	۲۰	۴'۱۰۰'۰۰۰	
۱۷	پروژکتور آرشیدا صدفی ۸۰ وات SMD	سفید / آفتابی	۷۳۸۲ / ۷۳۸۳	۲۰	۴'۱۰۰'۰۰۰	
۱۸	پروژکتور آرتینا ۱۰۰ وات SMD	سفید / آفتابی	۸۰۸۶ / ۸۰۸۷	۸	۷'۵۹۰'۰۰۰	
۱۹	پروژکتور آرتینا ۲۰۰ وات SMD	سفید / آفتابی	۸۰۹۰ / ۸۰۹۱	۴	۱۴'۱۶۰'۰۰۰	
۲۰	پروژکتور آرتینا ۱۶۰ وات SMD	سفید / آفتابی	۸۰۸۸ / ۸۰۸۹	۴	۹'۹۵۰'۰۰۰	
۲۱	پروژکتور آرتینا ۲۴۰ وات SMD	سفید / آفتابی	۸۰۹۲ / ۸۰۹۳	۴	۱۴'۳۹۰'۰۰۰	
۲۲	پروژکتور آرتینا ۳۲۰ وات SMD	سفید / آفتابی	۸۰۹۴ / ۸۰۹۵	۲	۱۹'۰۴۰'۰۰۰	
۲۳	پروژکتور آرتینا ۴۰۰ وات SMD	سفید	۸۰۹۶	۲	۲۳'۶۹۰'۰۰۰	
۲۴	پروژکتور آتریا کامپکت ۵۰ وات C-SMD	سفید / آفتابی	۷۴۲۳ / ۷۴۲۴	۱۰	۵'۰۵۰'۰۰۰	
۲۵	پروژکتور اکوآتریا ۵۰ وات SMD	سفید / آفتابی	۷۳۶۶ / ۷۳۶۷	۱۰	۴'۷۷۰'۰۰۰	
۲۶	پروژکتور صنعتی اکوآتریا ۱۰۰ وات SMD	سفید	۷۴۰۴	۵	۱۰'۶۳۰'۰۰۰	
۲۷	پروژکتور صنعتی اکوآتریا ۱۵۰وات SMD	سفید	۷۴۰۵	۳	۱۵'۸۴۰'۰۰۰	
۲۸	پروژکتور صنعتی اکوآتریا ۲۰۰وات SMD	سفید	۷۴۰۶	۲	۲۰'۱۴۰'۰۰۰	
۲۹	پروژکتور صنعتی اکوآتریا ۳۰۰وات SMD	سفید	۷۴۰۷	۲	۳۰'۱۳۰'۰۰۰	

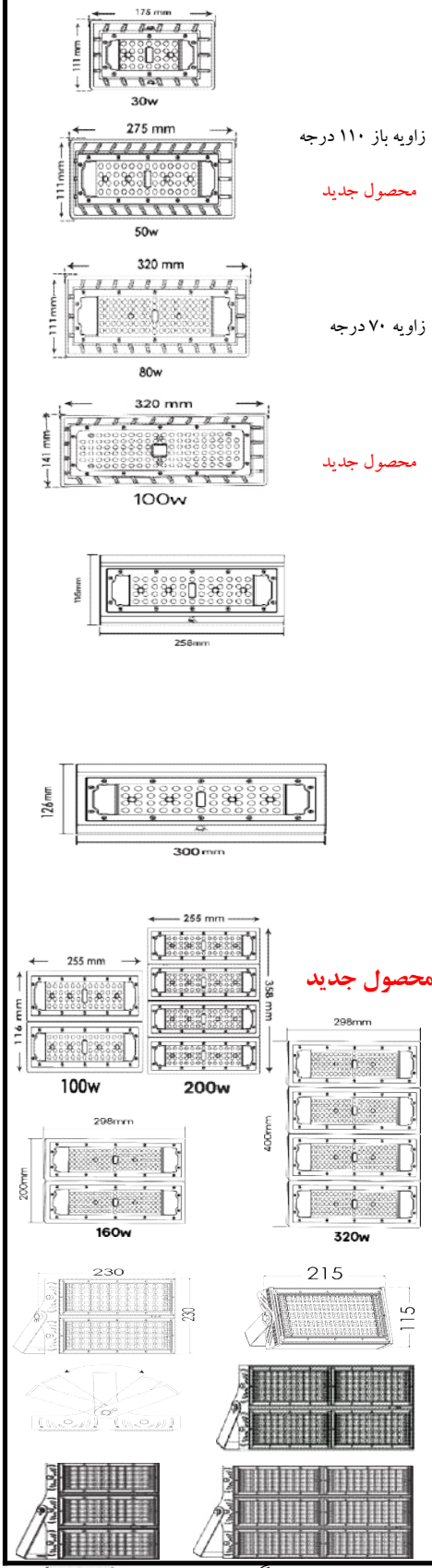

۰۹۰۵۲۳۱۱۴۳۰۱۲

۱۴۰۲/۰۲/۱۸

۰۹۰۵۲۳۱۱۴۳۰۱۲

ردیف	نام کالا	رنگ نور	کد کالا	تعداد در کارتن	مصرف کننده Pu	تصویر
۱	جت لایت ۳ وات	سفید آفتابی سفید آفتابی	۸۳۳۵ ۸۳۳۶ ۸۳۳۷	۳۰	۲'۱۴۰'۰۰۰	محصول جدید 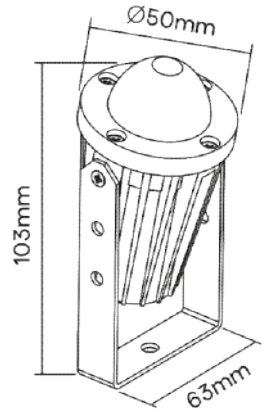
۲	وال واشر ۵ وات ۱۰ سانتی‌متر	سفید آفتابی سفید آفتابی	۸۳۰۷ ۸۳۰۸ ۸۳۰۹	۳۰	۱'۹۶۰'۰۰۰	
۳	وال واشر ۵ وات ۱۰ سانتی‌متر رنگی	انبه ای	۸۳۱۰	۳۰	۱'۹۶۰'۰۰۰	
۴	وال واشر ۵ وات ۱۰ سانتی‌متر رنگی	قرمز	۸۳۱۱	۳۰	۱'۹۶۰'۰۰۰	
۵	وال واشر ۵ وات ۱۰ سانتی‌متر رنگی	آبی	۸۳۱۲	۳۰	۱'۹۶۰'۰۰۰	
۶	وال واشر ۵ وات ۱۰ سانتی‌متر رنگی	سبز	۸۳۱۳	۳۰	۱'۹۶۰'۰۰۰	
۷	وال واشر ۱۰ وات ۲۲ سانتی‌متر	سفید آفتابی سفید آفتابی	۸۳۲۱ ۸۳۲۲ ۸۳۲۳	۲۰	۲'۶۱۰'۰۰۰	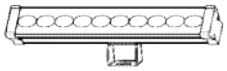
۸	وال واشر ۱۰ وات ۲۲ سانتی‌متر رنگی	انبه ای	۸۳۲۴	۲۰	۲'۶۱۰'۰۰۰	
۹	وال واشر ۱۰ وات ۲۲ سانتی‌متر رنگی	قرمز	۸۳۲۵	۲۰	۲'۶۱۰'۰۰۰	
۱۰	وال واشر ۱۰ وات ۲۲ سانتی‌متر رنگی	آبی	۸۳۲۶	۲۰	۲'۶۱۰'۰۰۰	
۱۱	وال واشر ۱۰ وات ۲۲ سانتی‌متر رنگی	سبز	۸۳۲۷	۲۰	۲'۶۱۰'۰۰۰	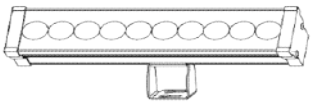
۱۲	وال واشر ۱۷ وات ۲۲ سانتی‌متر	سفید آفتابی سفید آفتابی	۸۳۲۸ ۸۳۲۹ ۸۳۳۰	۲۰	۳'۱۷۰'۰۰۰	
۱۳	وال واشر ۱۷ وات ۲۲ سانتی‌متر رنگی	انبه ای	۸۳۳۱	۲۰	۳'۱۷۰'۰۰۰	
۱۴	وال واشر ۱۷ وات ۲۲ سانتی‌متر رنگی	قرمز	۸۳۳۲	۲۰	۳'۱۷۰'۰۰۰	
۱۵	وال واشر ۱۷ وات ۲۲ سانتی‌متر رنگی	آبی	۸۳۳۳	۲۰	۳'۱۷۰'۰۰۰	
۱۶	وال واشر ۱۷ وات ۲۲ سانتی‌متر رنگی	سبز	۸۳۳۴	۲۰	۳'۱۷۰'۰۰۰	
۱۷	وال واشر ۲۰ وات ۴۲ سانتی‌متر	سفید آفتابی سفید آفتابی	۸۳۴۱ ۸۳۴۲ ۸۳۴۳	۱۰	۴'۶۳۰'۰۰۰	
۱۸	وال واشر ۲۰ وات ۴۲ سانتی‌متر رنگی	انبه ای	۸۳۴۴	۱۰	۴'۶۳۰'۰۰۰	
۱۹	وال واشر ۲۰ وات ۴۲ سانتی‌متر رنگی	قرمز	۸۳۴۵	۱۰	۴'۶۳۰'۰۰۰	
۲۰	وال واشر ۲۰ وات ۴۲ سانتی‌متر رنگی	آبی	۸۳۴۶	۱۰	۴'۶۳۰'۰۰۰	
۲۱	وال واشر ۲۰ وات ۴۲ سانتی‌متر رنگی	سبز	۸۳۴۷	۱۰	۴'۶۳۰'۰۰۰	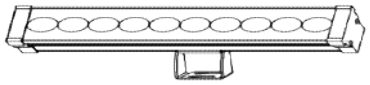
۲۲	وال واشر ۳۵ وات ۴۲ سانتی‌متر	سفید آفتابی سفید آفتابی	۸۳۴۸ ۸۳۴۹ ۸۳۵۰	۱۰	۵'۶۳۰'۰۰۰	
۲۳	وال واشر ۳۵ وات ۴۲ سانتی‌متر رنگی	انبه ای	۸۳۵۱	۱۰	۵'۶۳۰'۰۰۰	
۲۴	وال واشر ۳۵ وات ۴۲ سانتی‌متر رنگی	قرمز	۸۳۵۲	۱۰	۵'۶۳۰'۰۰۰	محصول جدید
۲۵	وال واشر ۳۵ وات ۴۲ سانتی‌متر رنگی	آبی	۸۳۵۳	۱۰	۵'۶۳۰'۰۰۰	
۲۶	وال واشر ۳۵ وات ۴۲ سانتی‌متر رنگی	سبز	۸۳۵۴	۱۰	۵'۶۳۰'۰۰۰	

ردیف	نام کالا	ظرفیت	کد کالا	تعداد در کارتن	مصرف کننده Pu	تصویر ۱۴۰۲/۰۲/۱۸ ۰۹۰۵۲۳۱۱۴۴۰۱۲
۱	کلید خودکار مینیاتوری یک پل , C۱۰A	4.5KA	۱۲۶۲	۱۲۰	۷۸۰'۰۰۰	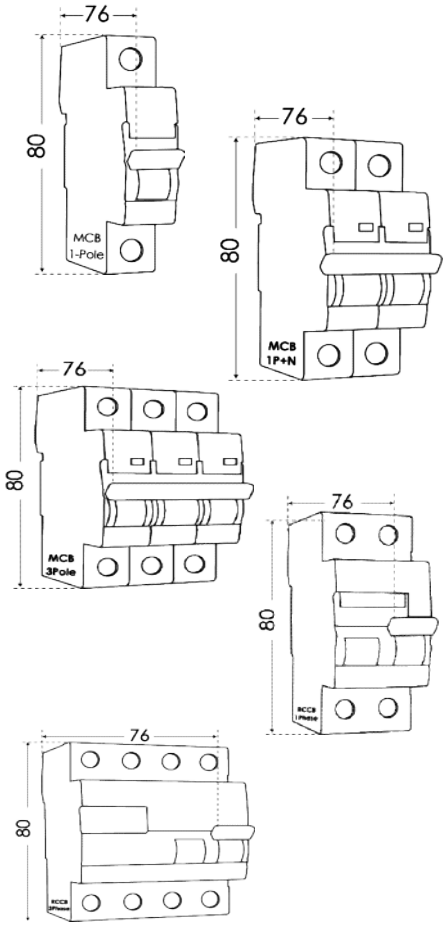
۲	کلید خودکار مینیاتوری یک پل , C۱۶A	4.5KA	۱۲۶۳	۱۲۰	۷۸۰'۰۰۰	
۳	کلید خودکار مینیاتوری یک پل , C۲۰A	4.5KA	۱۲۶۴	۱۲۰	۸۰۰'۰۰۰	
۴	کلید خودکار مینیاتوری یک پل , C۲۵A	4.5KA	۱۲۶۵	۱۲۰	۸۰۰'۰۰۰	
۵	کلید خودکار مینیاتوری یک پل , C۳۲A	4.5KA	۱۲۶۶	۱۲۰	۸۵۰'۰۰۰	
۶	کلید خودکار مینیاتوری یک پل , C۴۰A	4.5KA	۱۲۶۷	۱۲۰	۸۵۰'۰۰۰	
۷	کلید خودکار مینیاتوری یک پل , B۱۰A	4.5KA	۱۲۸۱	۱۲۰	۷۸۰'۰۰۰	
۸	کلید خودکار مینیاتوری یک پل , B۱۶A	4.5KA	۱۲۸۲	۱۲۰	۷۸۰'۰۰۰	
۹	کلید خودکار مینیاتوری یک پل , B۲۵A	4.5KA	۱۲۸۴	۱۲۰	۸۰۰'۰۰۰	
۱۰	کلید خودکار مینیاتوری یک پل+نول , C۲۵A	4.5KA	۱۲۹۰	۶۰	۱'۴۰۰'۰۰۰	
۱۱	کلید خودکار مینیاتوری یک پل+نول , C۳۲A	4.5KA	۱۲۹۱	۶۰	۱'۴۰۰'۰۰۰	
۱۲	کلید خودکار مینیاتوری سه پل , C۲۵A	4.5KA	۱۲۷۴	۲۴	۲'۵۵۵'۰۰۰	
۱۳	کلید خودکار مینیاتوری سه پل , C۳۲A	4.5KA	۱۲۷۵	۲۴	۲'۵۵۵'۰۰۰	
۱۴	کلید خودکار مینیاتوری سه پل , C۴۰A	6KA	۱۲۷۶	۲۴	۲'۵۵۵'۰۰۰	
۱۵	کلید محافظ جان تک فاز(دو پل) , ۲۵A	30mA	۱۶۱۱	۳۶	۵'۵۱۰'۰۰۰	
۱۶	کلید محافظ جان تک فاز(دو پل) , ۳۲A	30mA	۱۶۱۲	۳۶	۵'۵۱۰'۰۰۰	
۱۷	کلید محافظ جان تک فاز(دو پل) , ۴۰A	30mA	۱۶۱۳	۳۶	۵'۵۱۰'۰۰۰	
۱۸	کلید محافظ جان سه فاز(چهار پل) , ۴۰A	30mA	۱۶۲۱	۱۸	۷'۵۹۰'۰۰۰	
۱۹	چسب برق	مشکی رنگی	۹۵۱۵ ۹۵۱۶	۵۰۰	۹۵'۰۰۰	

ردیف	نام کالا	رنگ نور	کد کالا	تعداد در کارتن	مصرف کننده Pu	تصویر ۱۴۰۲/۰۲/۱۸ ۱۰۰۵۲۳۰۸۰۴۰۱۲
۱	ریسه LED رویالوکس ۱۰ وات ۶۰ چیپ بر متر	RGB	۴۱۴۹	۱	۶۰'۰۰۰'۰۰۰	یک رول ۱۰۰ متر می باشد
۲	کنترلر ولتاژ ۸ وات RGB به همراه ریموت کنترل		۱۰۶۶	۲۰	۲'۳۰۰'۰۰۰	
۳	ریسه LED رویالوکس ۱۰ وات ۱۲۰ چیپ ۳۵۳۵ برش ۲۰	آفتابی سفید سفید آفتابی	۴۱۵۷ ۴۱۵۸ ۴۱۵۹	۱	۵۳'۰۰۰'۰۰۰	محصول جدید یک رول ۱۰۰ متر می باشد
۴	ریسه LED رویالوکس ۱۰ وات ۱۲۰ چیپ ۳۵۳۵ برش ۲۰	انبه ای	۴۱۶۰	۱	۵۸'۰۰۰'۰۰۰	
۵	ریسه LED رویالوکس ۸ وات ۱۲۰ چیپ ۳۵۳۵ برش ۲۰	آفتابی سفید سفید آفتابی	۴۱۵۰ ۴۱۵۱ ۴۱۵۲	۱	۳۷'۰۰۰'۰۰۰	
۶	ریسه LED رویالوکس ۸ وات ۱۲۰ چیپ ۳۵۳۵ برش ۲۰	انبه ای	۴۱۵۳	۱	۴۲'۵۰۰'۰۰۰	
۷	ریسه LED رویالوکس ۱۰ وات ۱۲۰ چیپ بر متر رنگی	سبز	۴۱۴۱	۱	۲۱'۵۱۰'۰۰۰	یک رول ۵۰ متر می باشد
۸	یکسو کننده ولتاژ ۸ آمپر ۱۰ میلی متر		۱۰۶۳	۸۰	۴۰۰'۰۰۰	
۹	درپوش ریسه ۱۰ میلی متر		۱۰۶۸	۱۲۰	۱۰'۰۰۰	
۱۰	سوکت رابط ریسه ۱۰ میلی متر		۱۰۶۵	۱۰۰	۶۵'۰۰۰	
۱۱	گیره نصب ریسه ۱۰ میلی متر		۱۰۷۰	۵۰۰	۱۰'۰۰۰	
۱۲	ریسه LED رویالوکس ۸ وات ۱۲۰ چیپ بر متر رنگی	آبی قرمز سبز	۴۱۴۶ ۴۱۴۷ ۴۱۴۸		۳۰'۰۰۰'۰۰۰	
۱۳	یکسو کننده ولتاژ ۸ آمپر ۸ میلی متر		۱۰۶۴	۸۰	۴۰۰'۰۰۰	
۱۴	درپوش ریسه ۸ میلی متر		۱۰۶۹	۲۵۰	۱۰'۰۰۰	
۱۵	سوکت رابط ریسه ۸ میلی متر		۱۰۶۷	۱۰۰	۶۵'۰۰۰	

۱۴۰۲/۰۲/۱۸

ردیف	نام کالا	رنگ نور	کد کالا	تعداد در کارتن	مصرف کننده Pu	تصویر ۰۹۰۵۲۳۱۱۴۴۰۱۲
۱	لامپ LED اشکی ۴ وات فیلامنتی رویالوکس E۱۴	آفتابی	۴۱۶۱	۱۰۰	۵۵۰'۰۰۰	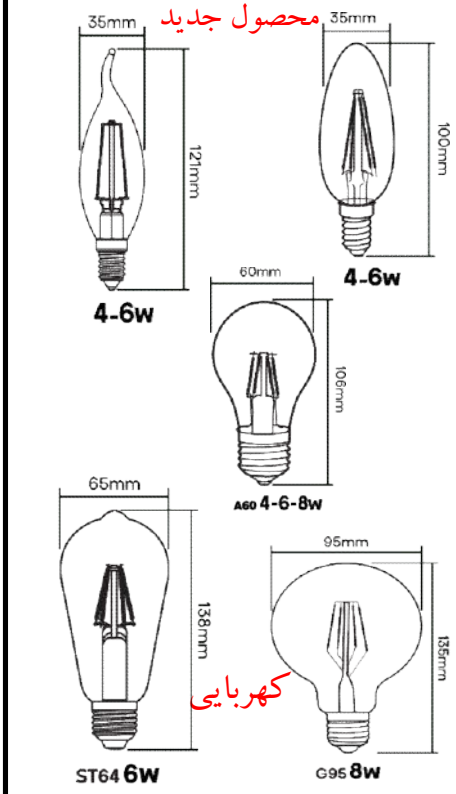
۲	لامپ LED اشکی ۶ وات فیلامنتی رویالوکس E۱۴	آفتابی	۴۱۶۲	۱۰۰	۷۰۰'۰۰۰	
۳	لامپ LED شمعی ۴ وات فیلامنتی رویالوکس E۱۴	آفتابی	۴۱۶۳	۱۰۰	۵۵۰'۰۰۰	
۴	لامپ LED شمعی ۶ وات فیلامنتی رویالوکس E۱۴	آفتابی	۴۱۶۴	۱۰۰	۷۰۰'۰۰۰	
۵	لامپ LED حبابی ۴ وات A۶۰ فیلامنتی رویالوکس E۲۷	آفتابی	۴۱۶۵	۱۰۰	۷۱۰'۰۰۰	
۶	لامپ LED حبابی ۶ وات A۶۰ فیلامنتی رویالوکس E۲۷	آفتابی	۴۱۶۶	۱۰۰	۸۷۰'۰۰۰	
۷	لامپ LED حبابی ۸ وات A۶۰ فیلامنتی رویالوکس E۲۷	آفتابی	۴۱۶۷	۱۰۰	۱'۱۱۰'۰۰۰	
۸	لامپ LED حبابی ۶ وات ST۶۴ فیلامنتی رویالوکس E۲۷	آفتابی	۴۱۶۸	۴۰	۸۷۰'۰۰۰	
۹	لامپ LED حبابی ۸ وات G۹۵ فیلامنتی رویالوکس E۲۷	آفتابی	۴۱۶۹	۴۰	۱'۵۰۰'۰۰۰	
۱۰	باتری رویالوکس نیم قلمی Super Heavy Duty بسته ۲ عددی		۱۰۴۴	۶۰۰	۱۰۰'۰۰۰	
۱۱	باتری رویالوکس قلمی Super Heavy Duty بسته ۲ عددی		۱۰۴۵	۴۸۰	۱۱۶'۰۰۰	
۱۲	باتری رویالوکس نیم قلمی Plus Alkaline بسته ۲ عددی		۱۰۴۶	۶۰۰	۲۰۰'۰۰۰	
۱۳	باتری رویالوکس قلمی Plus Alkaline بسته ۲ عددی		۱۰۴۷	۳۶۰	۲۲۰'۰۰۰	
۱۴	باتری رویالوکس نیم قلمی Super Heavy Duty بسته ۲ عددی	کارتن ترکیبی	۱۰۴۴	۱۸۰	۱۰۰'۰۰۰	
	باتری رویالوکس قلمی Super Heavy Duty بسته ۲ عددی		۱۰۴۵	۹۰	۱۱۶'۰۰۰	
	باتری رویالوکس نیم قلمی Plus Alkaline بسته ۲ عددی		۱۰۴۶	۶۰	۲۰۰'۰۰۰	
	باتری رویالوکس قلمی Plus Alkaline بسته ۲ عددی		۱۰۴۷	۳۰	۲۲۰'۰۰۰	